Silniki synchroniczne

Silniki synchroniczne typu:

- SM65/30 długość magnetowodu 30mm
- Silniki 2 i 4 polowe o mocy wyjściowej 8 -11 W

Zalety:

- Mniejsze zużycie energii
- Stała prędkością (niezależnie od obciążenia i napięcia)
- Kompaktowa konstrukcja
- Bardzo krótki rozruch i czas zatrzymania
- Odporne na zablokowanie na krótki okres czasu
- Bezobsługowy

Cechy elektryczne:

- specjalny magnes wirnika
- możliwością ustalenia kierunku obrotów (schemat połączeń str. 2)
- silniki są przeznaczone do pracy ciągłej S1 opcjonalnie S3
- klasa izolacji "F" (155^{0}C)
- ochrona IP40 opcjonalnie IP55 (z puszką przyłączowa)
- opcjonalnie zabezpieczone termicznie

Specyfikacja techniczna silniki 4 polowe typ: SM65/30 - 4

Napięcie [V]	Częstotliwość [Hz]	Prędkość [obr/min]	Kondensator [µF]	Prąd [mA]	Moc dostarczana [VA]	Moment [Ncm]	Moc wyjściowa [W]	Max. Temp. Uzwojenia [^{0}C]	Samo - hamowność [Ncm]
3 x 400	50	1500	-	50	20	7	11	85	3
	60	1800	-	45	18	5	9	85	
3 x 230*	50	1500	-	100	23	7	11	85	3
	60	1800	-	80	18	5	9	85	
1 x 230	50	1500	0,5	75	17	6	9	85	3
	60	1800	0,5	80	18	5	9	85	
1 x 115	50	1500	2	150	17	6	9	85	3
	60	1800	2	160	18	5	9	85	
1 x 24	50	1500	42	710	17	6	9	85	3
	60	1800	42	750	18	5	9	85	

Specyfikacja techniczna silniki 6 polowe typ: SM65/30 - 6

Napięcie [V]	Częstotliwość [Hz]	Prędkość [obr/min]	Kondensator [µF]	Prąd [mA]	Moc dostarczana [VA]	Moment [Ncm]	Moc wyjściowa [W]	Max. Temp. Uzwojenia [^{0}C]	Samo - hamowność [Ncm]
3 x 400	50	1000	-	60	24	10,5	11	85	0,9
	60	1200	-	55	22	7	9	85	
3 x 230*	50	1000	-	100	23	10	10,5	85	0,9
	60	1200	-	80	18	6	7,5	85	
1 x 230	50	1000	0,5	80	18	7,5	8	85	0,9
	60	1200	0,5	85	19	6,5	8	85	
1 x 115	50	1000	2	160	18	7,5	8	85	0,9
	60	1200	2	170	19	6,5	8	85	
1 x 24	50	1000	42	750	18	7,5	8	85	0,9
	60	1200	42	780	19	6,5	8	85	

(*) Zalecana częstotliwość napięcia zasilającego z invertera zawiera się w granicach 7 - 70 HZ.

POWERGATE Sp. z o.o.
Zagórska 159
42-600 Tarnowskie Góry
POLAND

tel/fax +48(32) 285 82 76
tel/fax +48(32) 287 32 28
www.powergate.pl
info@powergate.pl

Schemat podłączenia i zdefiniowania kierunku obrotów :

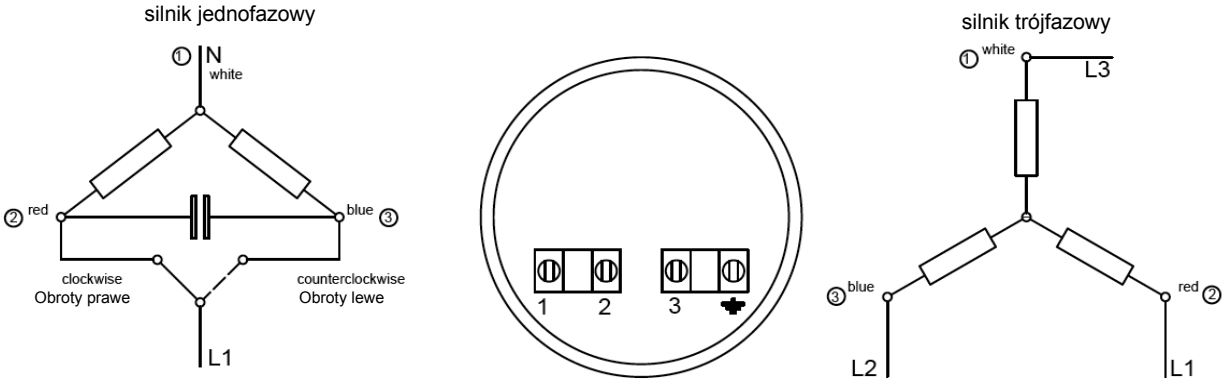

Wymiary , waga:

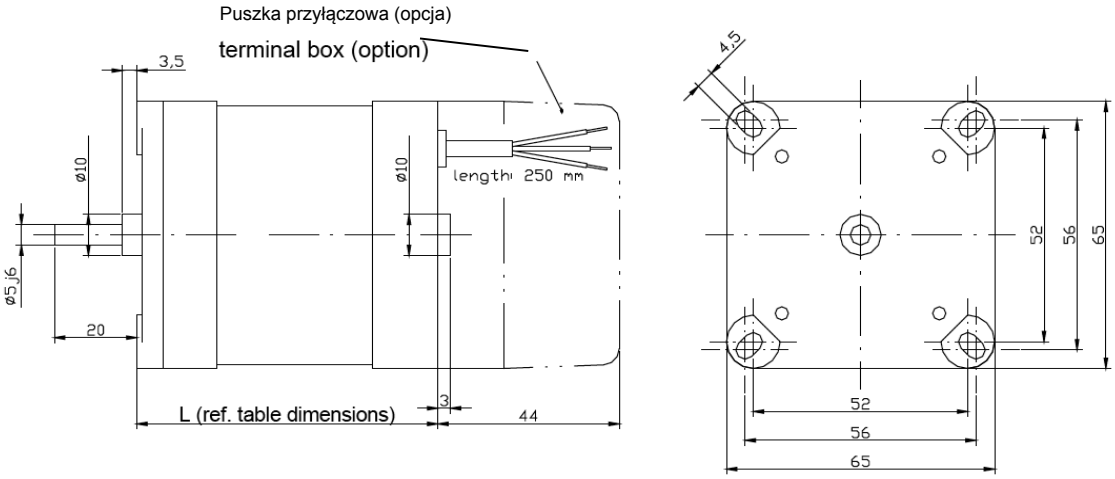

Typ silnika	Silnik z wyprowadzonymi kablami		Silnik z puszką przyłączową	
	Długość „L” [mm]	Waga [kg]	Długość „L” [mm]	Waga [kg]
SM65/30	62	0,65	106	0,75

Wykresy:

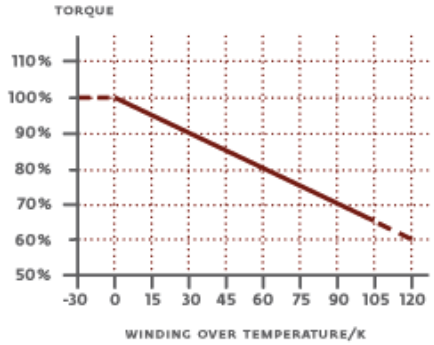

zależność momentu obrotowego od temperatury uzwojenia

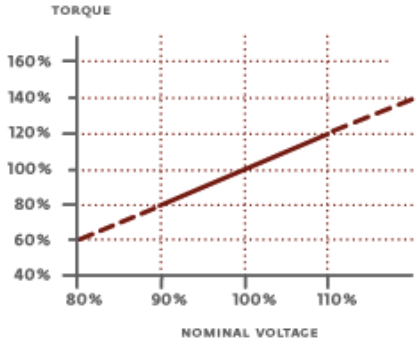

zależność momentu obrotowego (%) od poziomu napięcia zasilania